Gate Valve Absperrschieber

Задвижка

DN/Ду 50 - 500
PN/Ру 40 - 100

Figure/Serie/Серия	P 03.015	(PN 40)
Figure/Serie/Серия	P 03.017	(PN 63)
Figure/Serie/Серия	P 03.019	(PN 100)

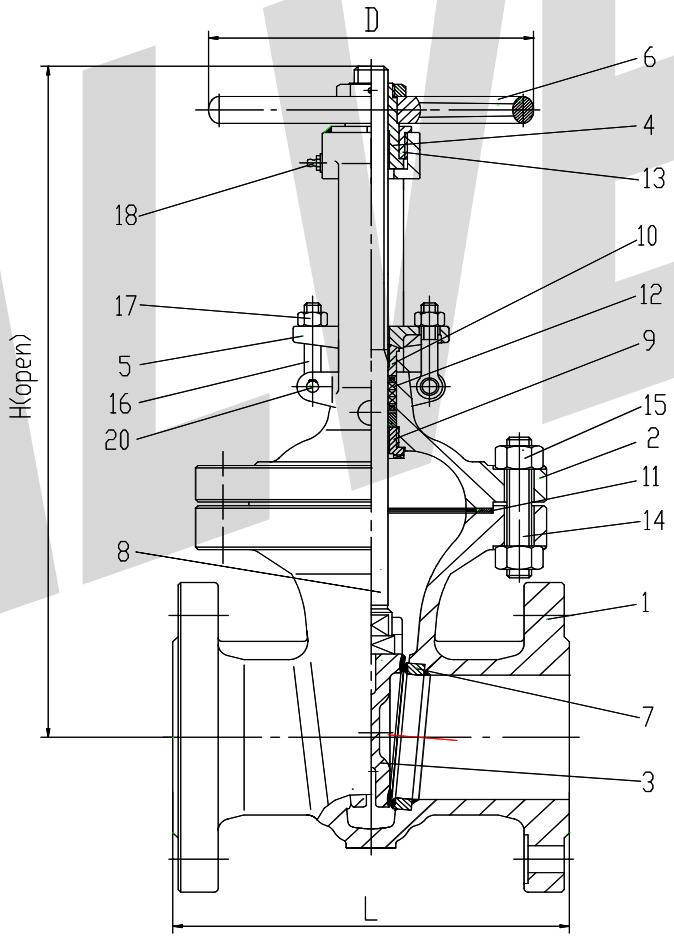

Design
Gate Valve of cast steel; with outside screw; with flexible wedge;
With Flanged ends or Butt-weld ends;
Full bore

Ausführung
Absperrschieber aus Gussstahl; mit außenliegendem Spindelgewinde; mit flexiblem Keil;
Mit Flansch- oder Einschweißenden;
Voller Durchgang

Конструкция
Задвижка клиновая литая; с выходящей наружу резьбой; С многофункционным клином;
Исполнение с фланцем или с приварными концами;
Полный проход

Dimensions / Abmessungen / Общие данные [mm/мм]

Size/Größe/Размер DN/Ду	50	80	100	150	200	250	300	350	400	500
L	250	310	350	450	550	650	750	850	950	1150
(PN40) (open-открыт) H	435	580	645	825	1075	1290	1445	1670	1920	2280
(PN63) (open-открыт) H	460	600	670	970	1265	1400	1550	1760	2010	2360
(PN100) (open-открыт) H	460	600	670	970	1265	1550	1750	2060	2300	-
D	250	360	400	500	560	630	630	720	720	800
(PN40) Weight/Gewicht/Вес [kg,кг]	30	49	75	81	219	410	530	740	890	1500
(PN63) Weight/Gewicht/Вес [kg,кг]	37	62	99	190	335	530	650	890	1400	2500
(PN100) Weight/Gewicht/Вес [kg,кг]	37	62	104	225	346	460	840	1360	1650	-

PROVALVE

P 03.015 P 03.017 P 03.019

Material / Материал

Item Pos. Поз.	Part name Benennung Наименование	Carbon steel C-Stahl Углеродистая сталь		Alloy steel Legierter Stahl Легированная сталь		Alloy steel Legierter Stahl Легированная сталь		Stainless Steel Nichtrostender Stahl Нержавеющая сталь	
1	Body-Gehäuse-Корпус Overlay-Aufpanzerung Наплавка	GP240GH (GS-C25)	1.0619 1.4370	GS-26CrMo4	1.7219 1.4370	GS-12CrMo19 5 Stellite-Stellit-Стеллит	1.7363	GX5CrNiMo19-11-2	1.4408
2	Bonnet-Bügelhaube-Крышка	GP240GH (GS-C25)	1.0619	GS-26CrMo4	1.7219	GS-12CrMo19 5	1.7363	GX5CrNiMo19-11-2	1.4408
3	Wedge-Keil-Клин Overlay-Aufpanzerung Наплавка	GP240GH (GS-C25)	1.0619 1.4015	GS-26CrMo4	1.7219 1.4015	GS-12CrMo19 5 Stellite-Stellit-Стеллит	1.7363	GX5CrNiMo19-11-2	1.4408
4	Stem nut-Spindelbuchse Втулка шпиндела	9 SMn 28K	1.0715	9 SMn 28K	1.0715	9 SMn 28K	1.0715	9 SMn 28K	1.0715
6	Handwheel-Handrad-Рукоятка	Steel-Stahl-Сталь		Steel-Stahl-Сталь		Steel-Stahl-Сталь		Steel-Stahl-Сталь	
8	Stem-Spindel-Шпиндель	X20Cr13	1.4021	X6CrNiMoTi17-12-2	1.4571	X22CrMoV12-1	1.4923	X6CrNiMoTi17-12-2	1.4571
10	Stuffing box gland Stopfbuchsbrille Нажимная втулка сальника	GP240GH (GS-C25)	1.0619	GP240GH (GS-C25)	1.0619	GP240GH (GS-C25)	1.0619	GX5CrNiMoNb19-11-2	1.4581
11	Bonnet gasket Deckeldichtung Уплотнение крышки	Graphite+S.S. Graphit+ Edelstahl Графит+нержавеющая сталь		Graphite+S.S. Graphit+ Edelstahl Графит+нержавеющая сталь		Graphite+S.S. Graphit+ Edelstahl Графит+нержавеющая сталь		Graphite+S.S. Graphit+ Edelstahl Графит+нержавеющая сталь	
12	Packing-Packung Сальниковая набивка	Graphite-Graphit-Графит		Graphite-Graphit-Графит		Graphite-Graphit-Графит		PTFE / Graphite-Graphit-Графит	
13	Yoke Nut-Verschraubung Крышка Гайка	Steel-Stahl-Сталь		Steel-Stahl-Сталь		Steel-Stahl-Сталь		Steel-Stahl-Сталь	
14	Stud bolt-Gewindebolzen-Винт	25CrMo4	1.7218	26CrMo4V	1.7219	21CrMoV5-7	1.7709	A4-70	
15/17	Hex.nut-Muttern-Гайка	C35E	1.1181	26CrMo4V	1.7219	25CrMo4	1.7218	A4-70	
16	Eyebolt-Augenschraube-болт	25CrMo4	1.7218	26CrMo4V	1.7219	21CrMoV5-7	1.7709	A4-70	
19/20	Pins-Bolzen-Штифт	Steel-Stahl-Сталь		Steel-Stahl-Сталь		Steel-Stahl-Сталь		Cr-Ni Steel-Stahl-Сталь	

Special materials on request. / Spezial- Werkstoffe auf Anfrage. / Специальные материалы по заказу

Specification / Spezifikation / Спецификация

Marking / Markierung / Маркировка	EN19, AD-A4, CE acc. to PED/DGRL 97/23/EG
Face-to-face dimensions / Baulänge / Строительные размеры	EN558-1 Basic series / Grundreihe / базис серия 26
Flanged ends, dimensions as per / Flanschenden, gemäß / Фланцевая арматура	EN1092-1 (DIN 2545/ PN40), (DIN 2546/ PN63), (DIN 2547/ PN100)
Testing standard / Test-Standard / Проверка и тестирование	AD-2000, EN 12266-1/2, DIN 3230 part / Teil / часть 3

All of our valves are subject to a steady technological progress and improvement. So details might change without prior notification.
Unsere Armaturen unterliegen einer ständigen Verbesserung und Weiterentwickung. Aufgrund dessen behalten wir uns vor, Änderungen ohne vorherige Ankündigung vorzunehmen.
Вся наша арматура подвержена устойчивого технологического достижения и усовершенствования. Таким образом детали могли бы измениться без предшествующего увендомление.